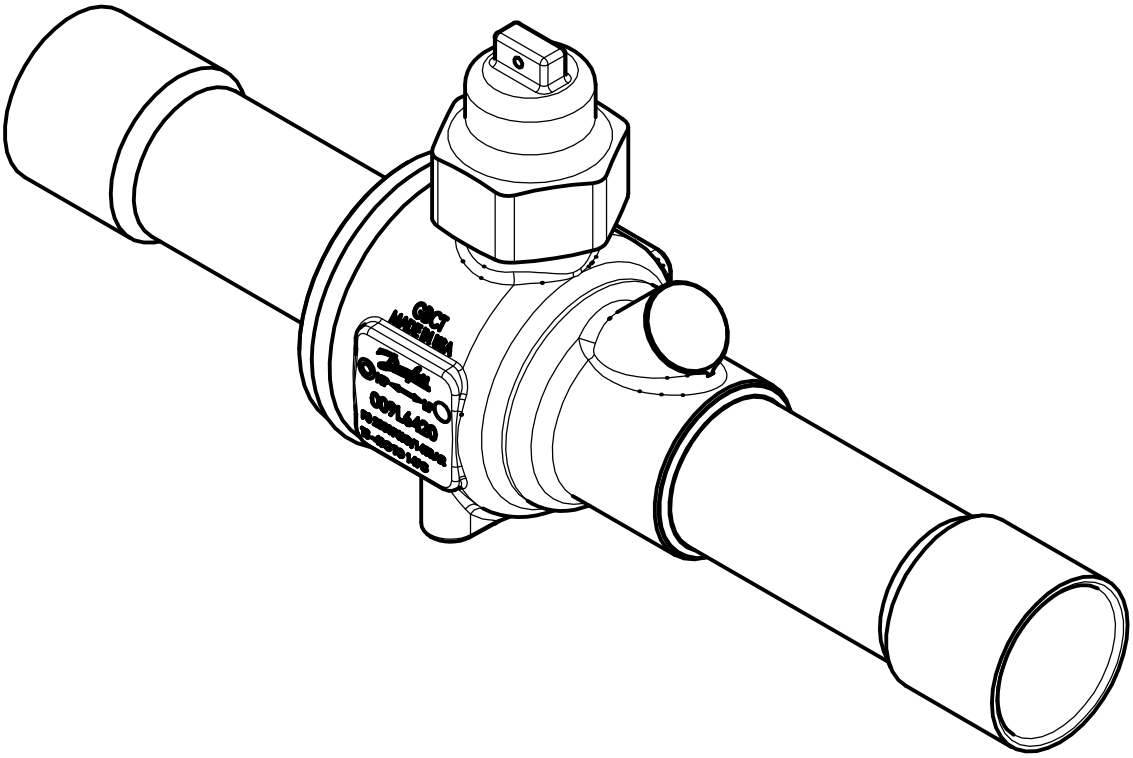

Danfoss
SYM3D_01_009L6420-01