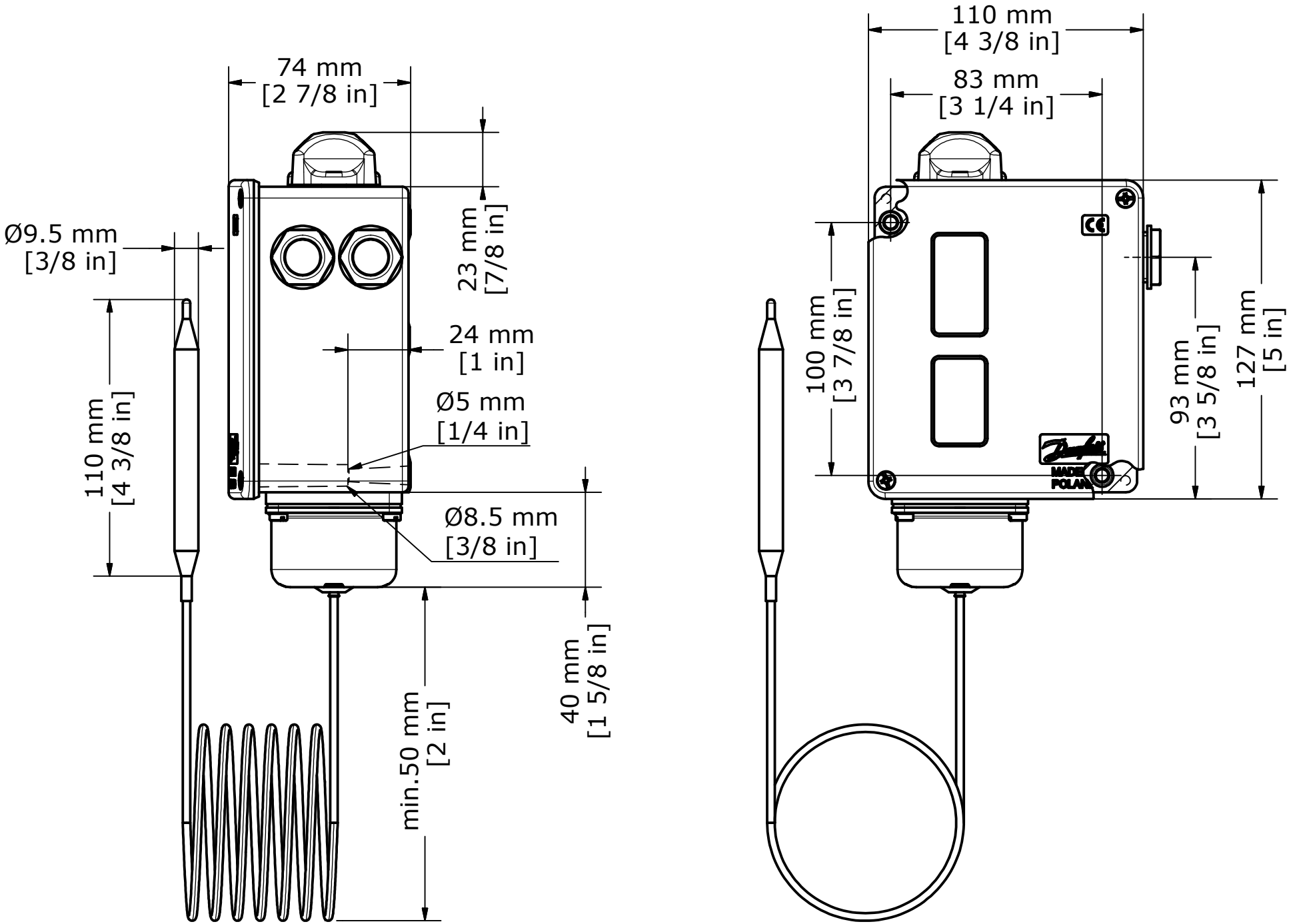Danfoss
DIM017-9687-00